==========
TECNIQUES D'EXPRESSIÓ GRÀFICA - E.U.E.T.A.- UdL- 14-02-02 CURS 2001-02
==========

EXAMEN = **<u>ESCOGER 4</u> DE LOS SIGUIENTES 5 EJERCICIOS**
PUNTUACIÓN = CADA EJERCICIO 2,5 PUNTOS
DESARROLLO = EN HOJA DIN A3, UN EJERCICIO EN CADA CARA (TOTAL 2 HOJAS)
TIEMPO = 3 HORAS
IMPORTANTE = Numerar problemas, nombre completo, grupo y fecha en cada cara de las hojas
Nombrar todos los elementos conforme a los enunciados en los ejercicios (datos, resultados y elementos auxiliares).

==========

1. (d, h, l) (l = distancia al margen izquierdo) (línea de tierra centrada, hoja vertical)
- Dibujar sobre el primer plano bisector un triángulo equilátero con un vértice en (0, 0, 10) y otro en el punto de coordenadas (5, 5, 5).

2. Dibujar un plano cuya traza horizontal forma 30º con la línea de tierra, y cuya traza vertical forma 45º con la traza horizontal.

3. (d, h, l) (l = distancia al margen izquierdo) (línea de tierra centrada, hoja vertical)
- Determinar la proyecciones y trazas de la recta R que pasa por los puntos B y C.
- Determinar la mínima distancia entre el punto A y la recta R (en posición y verdadera magnitud).

a-a' (1, 5, 5)
b-b' (9, 5.5, 8)
c-c' (6, 2.5, 12)

4. (d, h, l) (l = distancia al margen izquierdo) (línea de tierra centrada, hoja vertical)
R pasa por los puntos A y B
S pasa por los puntos C y D
- Trazar la recta que pasando por P corta a las rectas R y S.

A (0, 1, 2)
B (2, 3, 4)
C (3, 1, 6)
D (0, 2, 8)
P (1, 1.5, 9)

5. (d, h, l) (l = distancia al margen izquierdo) (hoja A3 vertical y línea de tierra a 12 cm. del margen superior)
- Inscribir una circunferencia en el triángulo definido por los puntos A, B y C, y representar sus proyecciones como elipse así como los puntos de tangencia con los lados del triángulo.

A (9, 1, 7)
B (2, 6, 14)
C (5, 1.5, 24)
Realizar el abatimiento por cambio de plano de proyección.

1.- 02/02

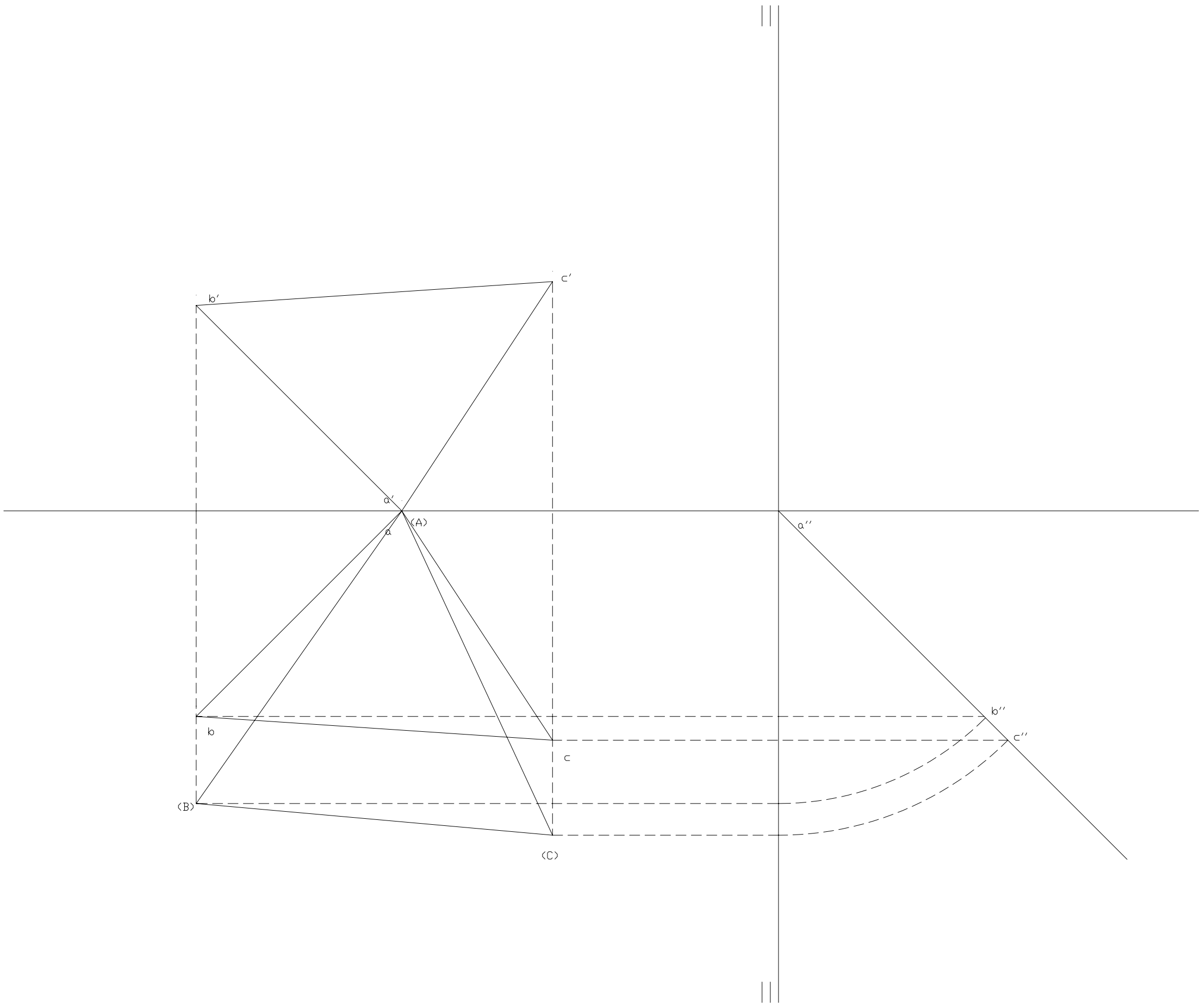

2.- 02/02

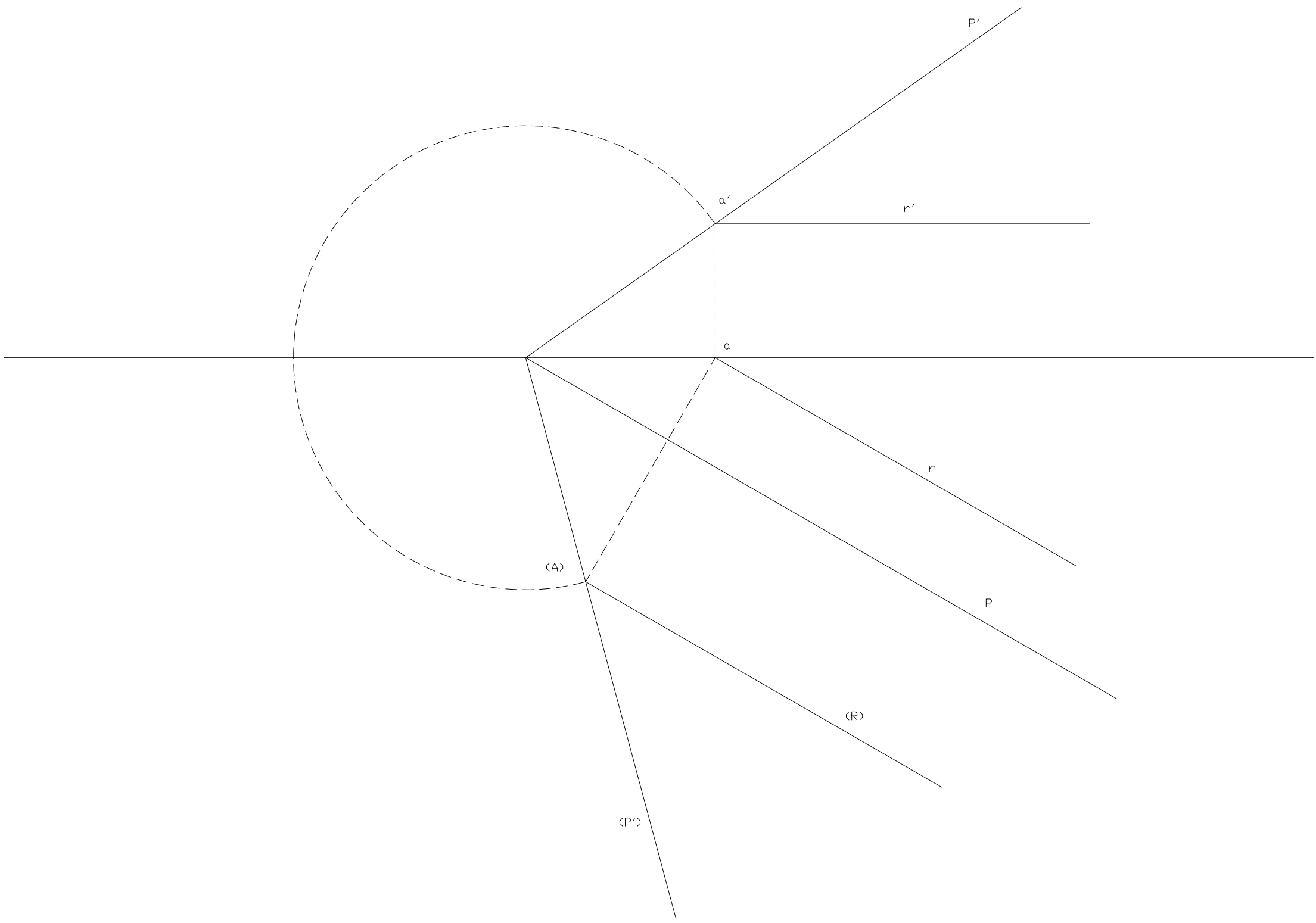

3.- 02/02

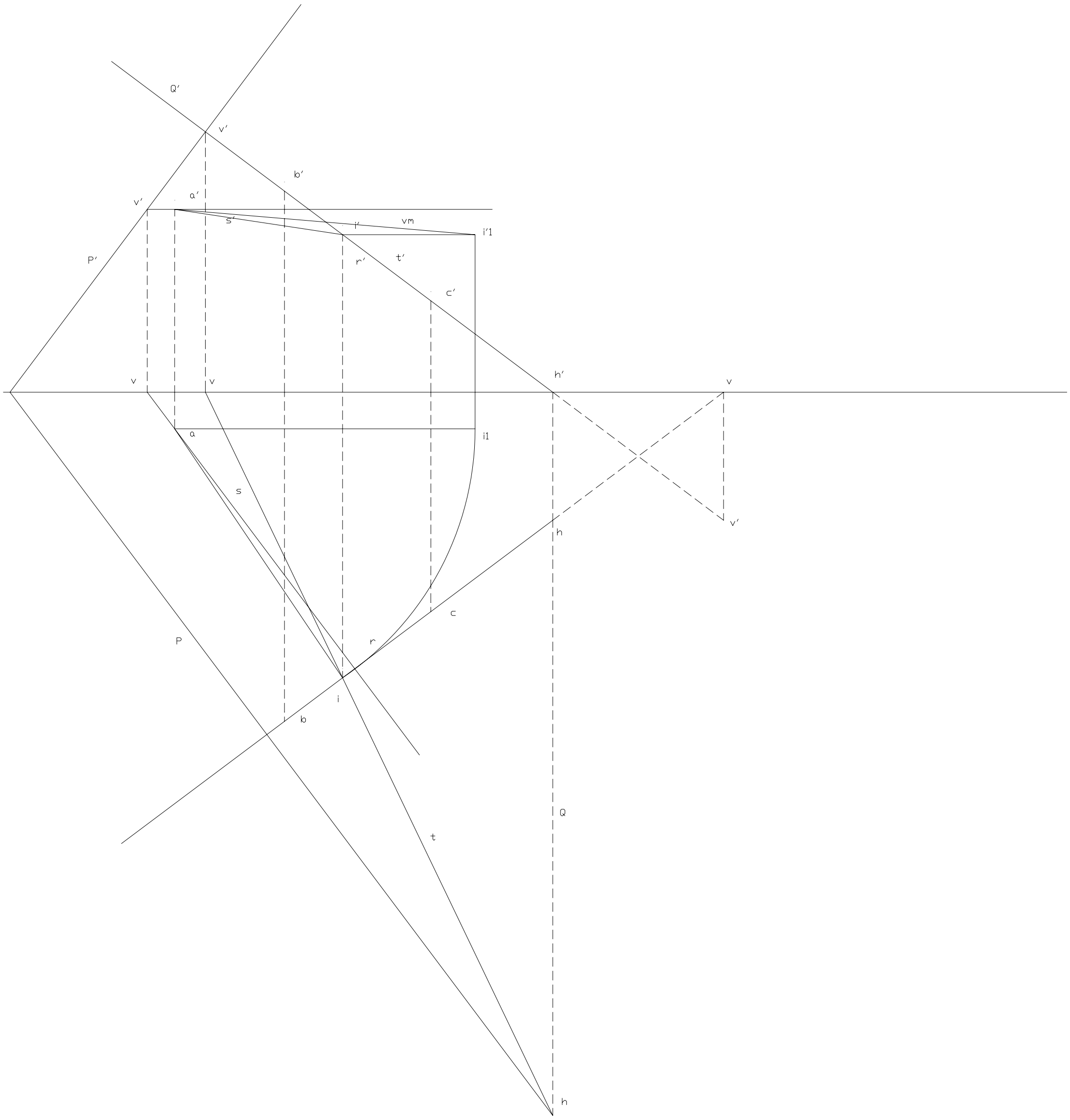

4.- 02/02

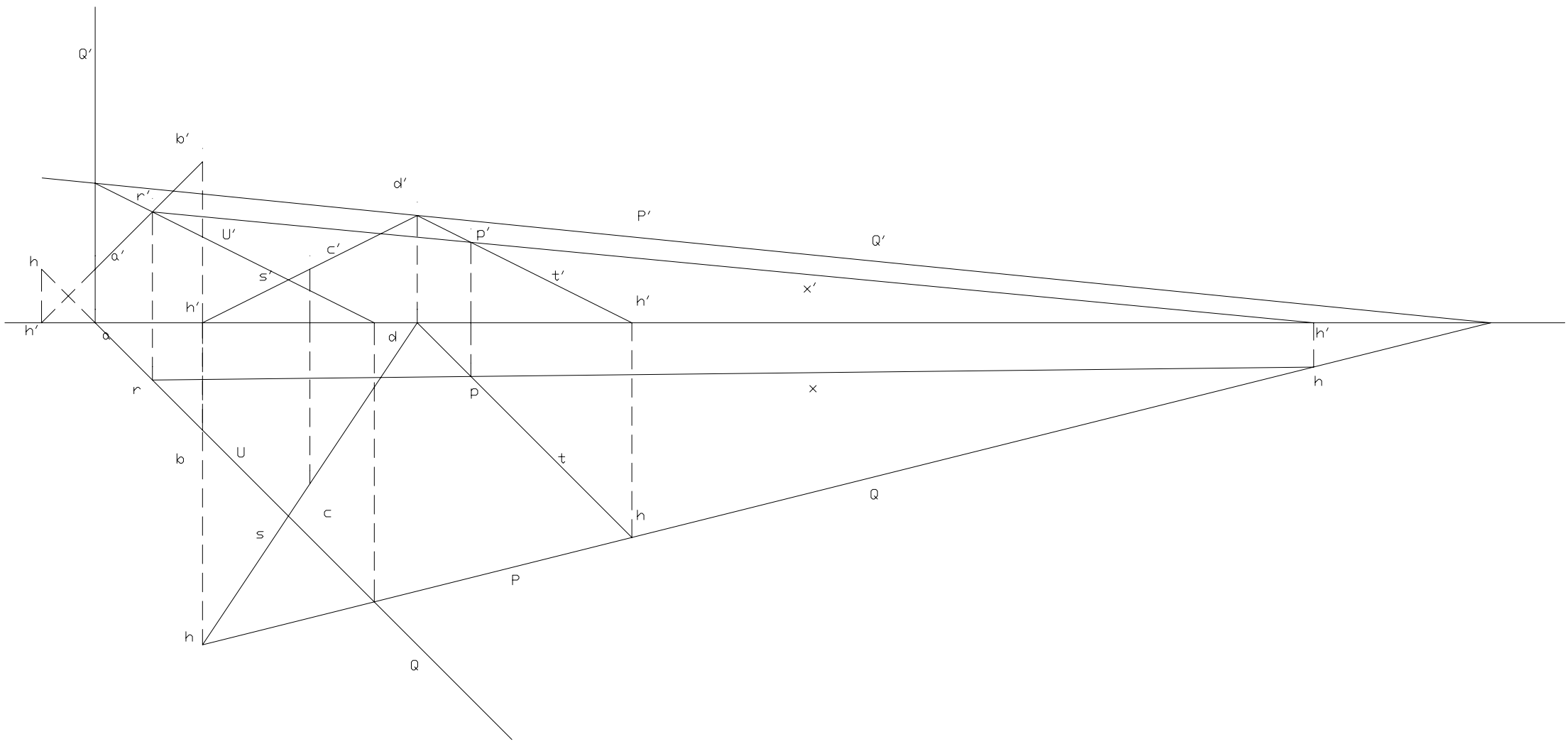
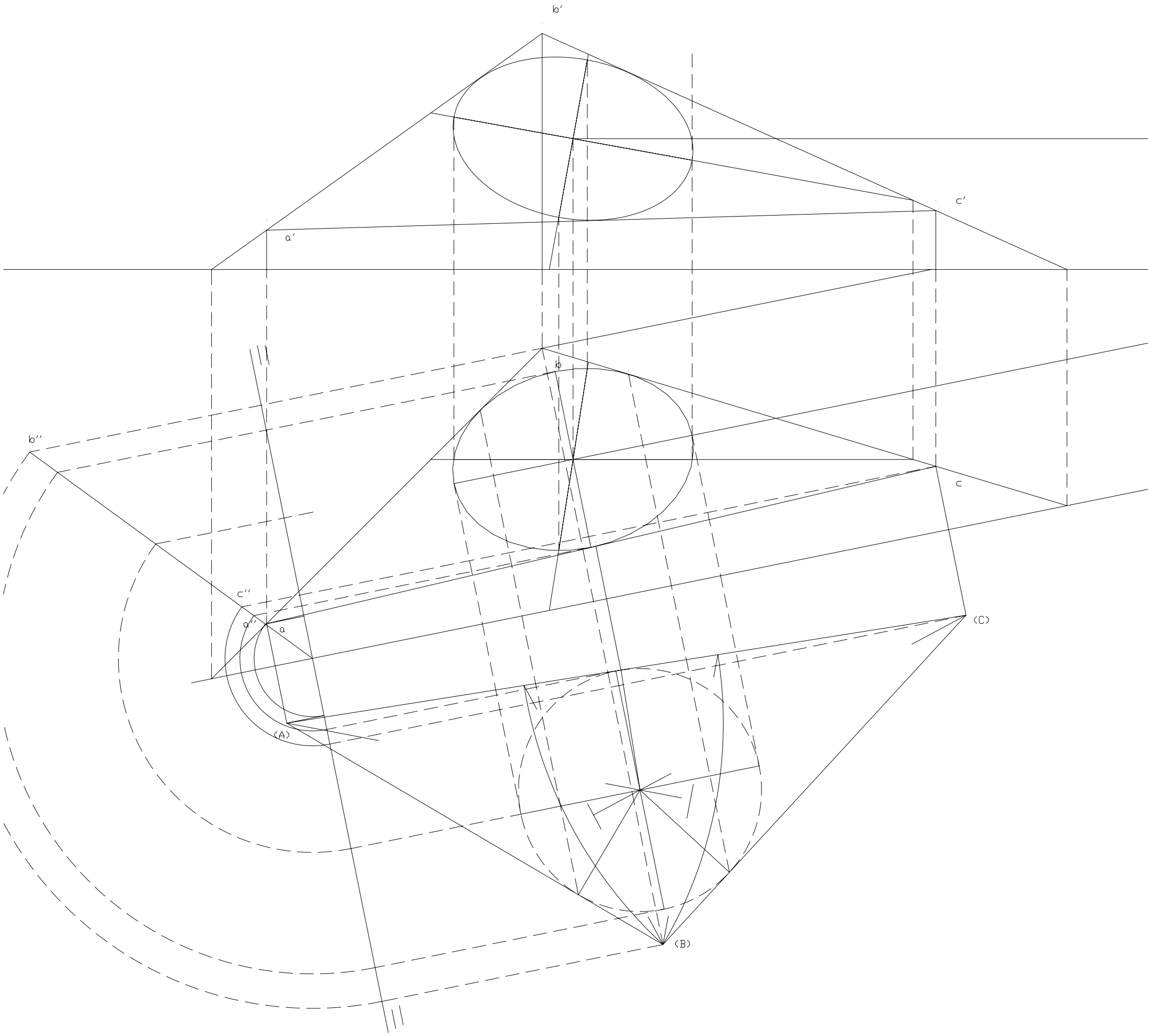
5.- 02/02